Information technique

F00044y

Buse soufflante de décharge R36
Pistolet soufflant de décharge PR36
Rampe de buses soufflantes de décharge LR36

TI-fr-2043-0808

Les charges électrostatiques se développant au cours du processus de production génèrent souvent des charges parasites, entravant ainsi la vitesse de fabrication et la qualité des produits.

La buse soufflante de décharge statique de la série 36 se caractérise par une efficacité de neutralisation beaucoup plus importante et une plus grande portée par rapport aux produits similaires.

La buse soufflante de décharge et la rampe de buses soufflantes de décharge sont utilisées pour une installation fixe, les pistolets soufflants de décharge conviennent pour une utilisation manuelle.

Les surfaces chargées liant les particules de poussière peuvent être neutralisées de façon effective et puis dépoussiérées avant leur façonnage.

Grâce à la réalisation compacte de la buse soufflante de décharge ainsi qu'à son haut degré d'efficacité, elle peut être mise en oeuvre dans de multiples applications.

Avantages :
- décharge très efficace
- conception compacte
- fonction d'adaptateur
- dimensions réduites
- montage aisé
- buses d'air à flux optimisé

eltex
electrostatic innovations

elex

Versions

Buse soufflante d'ionisation R36

- Filière plate, version axiale : R36/AF, version radiale : R36/RF

R36/AF

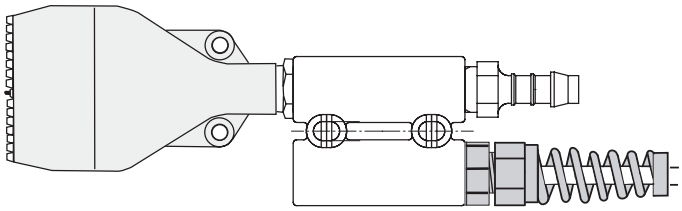

R36/RF

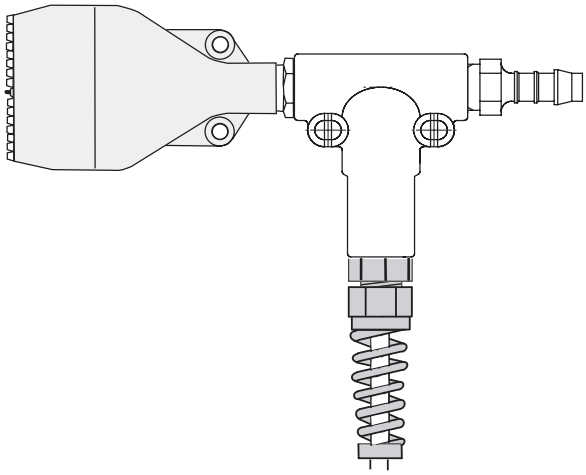

Z00602y

- Filière rond, version axiale : R36/AK, radiale : R36/RK

R36/AK

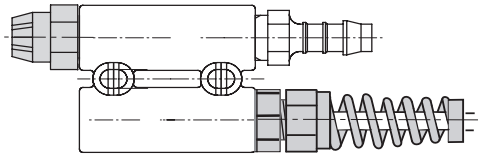

R36/RK

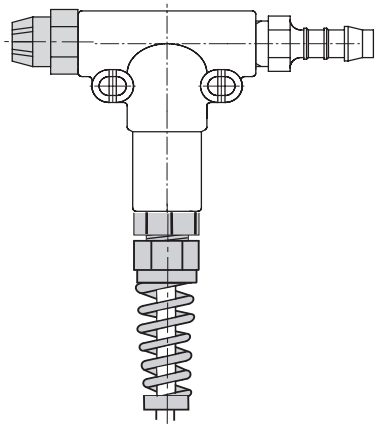

Z00603y

Pistolet soufflant d’ionisation PR36

Raccord d’air en haut

Filière ronde sans filtre : PR36/OK

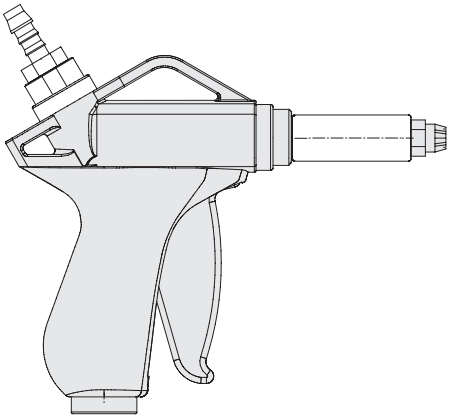

Filière ronde avec filtre : PR36/GK

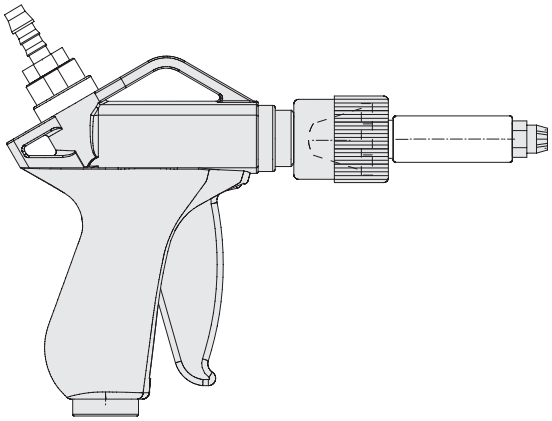

Filière rotative : PR36/OC

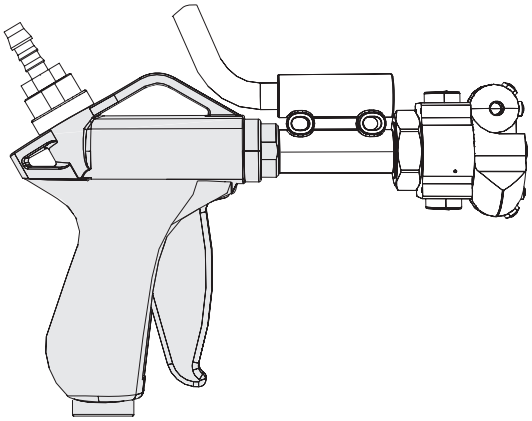

Raccord d’air en bas

Filière ronde sans filtre : PR36/NK

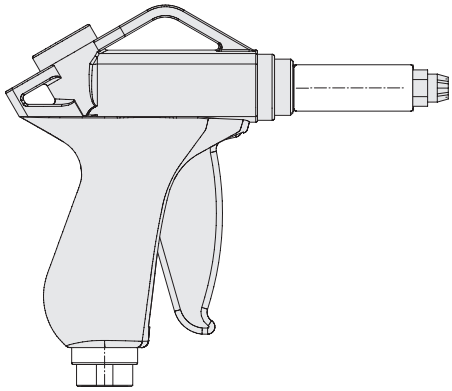

Z00606y / Z00607y

Filière ronde avec filtre : PR36/FK

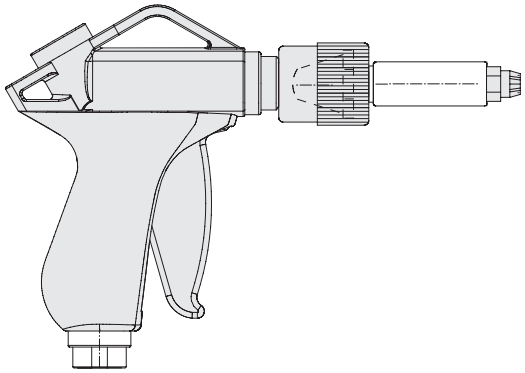

Z00608y / Z00610y

Filière rotative : PR36/NC

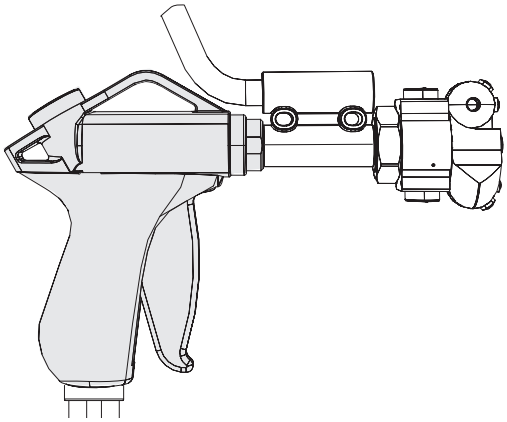

Z00609 / Z00611yy

Les Pistolets soufflants d’ionisation sont également disponibles avec une filière plate.
Le filtre à graisse permet d'éliminer les particules de graisses du piston du pistolet soufflant.
L’air soufflé doit être de l’air d’appareil filtré.

electrostatic
innovations

Rampe de buses soufflantes de décharge LR36

Les gaines articulées par rotules permettent une positionnement exact de chaque buse.

Chaque buse est équipée d'un robinet pour le réglage du débit d'air approprié. La connexion d'air peut-être alimentée par une installation existante ou bien par un compresseur courant séparé (en option).

La rampe de buses soufflantes est équipée en série avec la filière plate R36/AF. En accord avec Eltex, vous pouvez aussi utiliser d'autres buses.

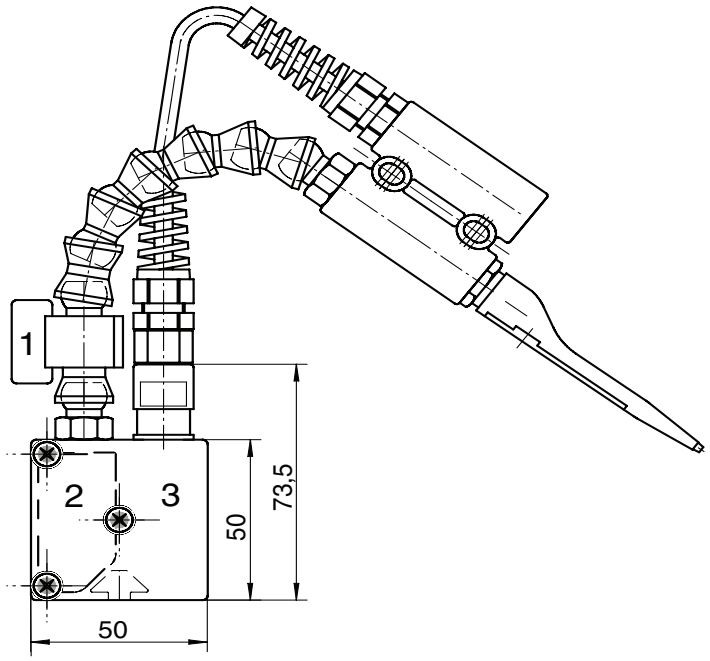

1 Robinet de réglage
2 Distributeur d'air
3 Distributeur de haute tension
4 Raccord de la haute tension
5 Raccord d'air G ½" / DN 10

Z00547y

n	PL	EL	Référence
3 buses	740 mm	1200...1540 mm	LR36/00AL050
4 buses	1040 mm	1240...1840 mm	LR36/00BL050
5 buses	1340 mm	1540...2140 mm	LR36/00CL050
6 buses	1640 mm	1840...2440 mm	LR36/00DL050
7 buses	1940 mm	2140...2740 mm	LR36/00EL050
8 buses	2340 mm	2540...3140 mm	LR36/00GL050

Dimensions

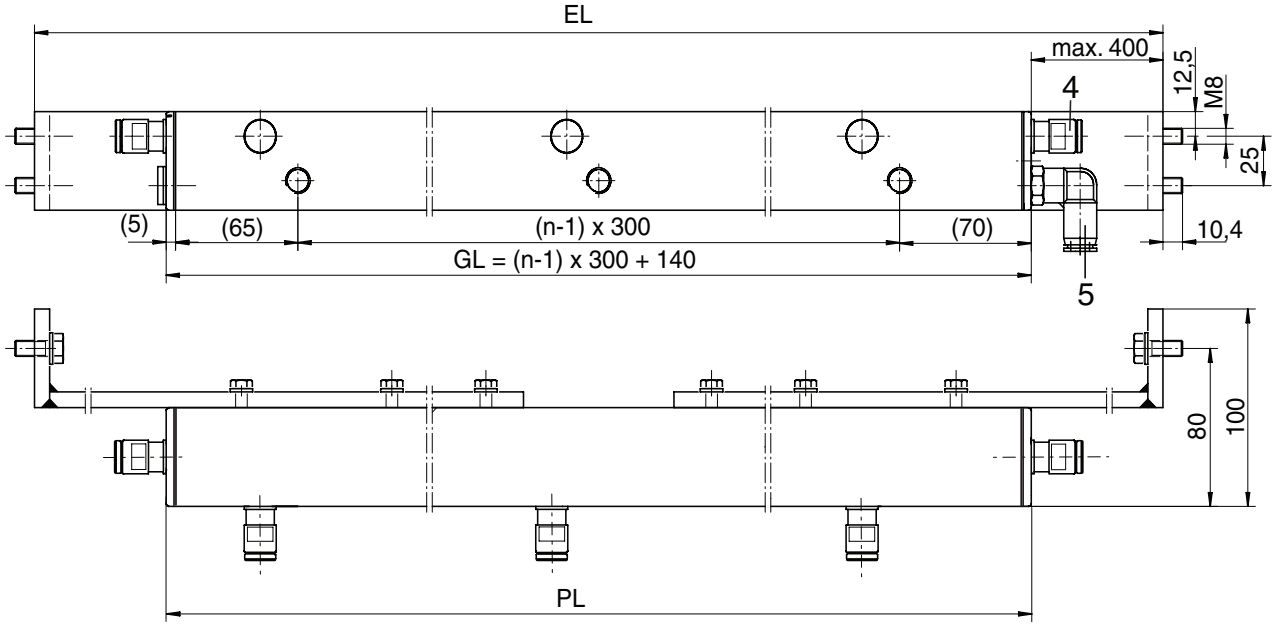

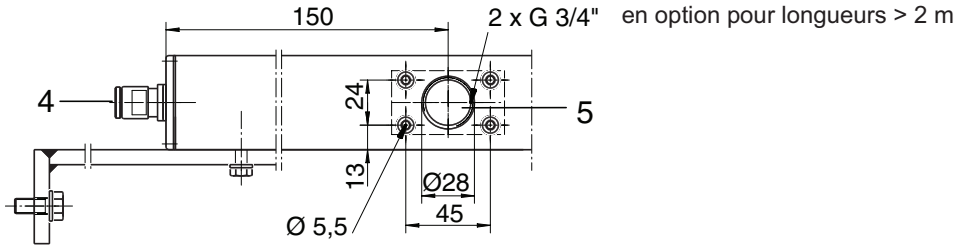

Z00548y

EL = Longueur de montage
PL = Longueur du profil
GL = Longueur totale
n = Nombre de buses

electrostatic
innovations

Dimensions buses soufflantes et pistolets soufflant d'ionisation

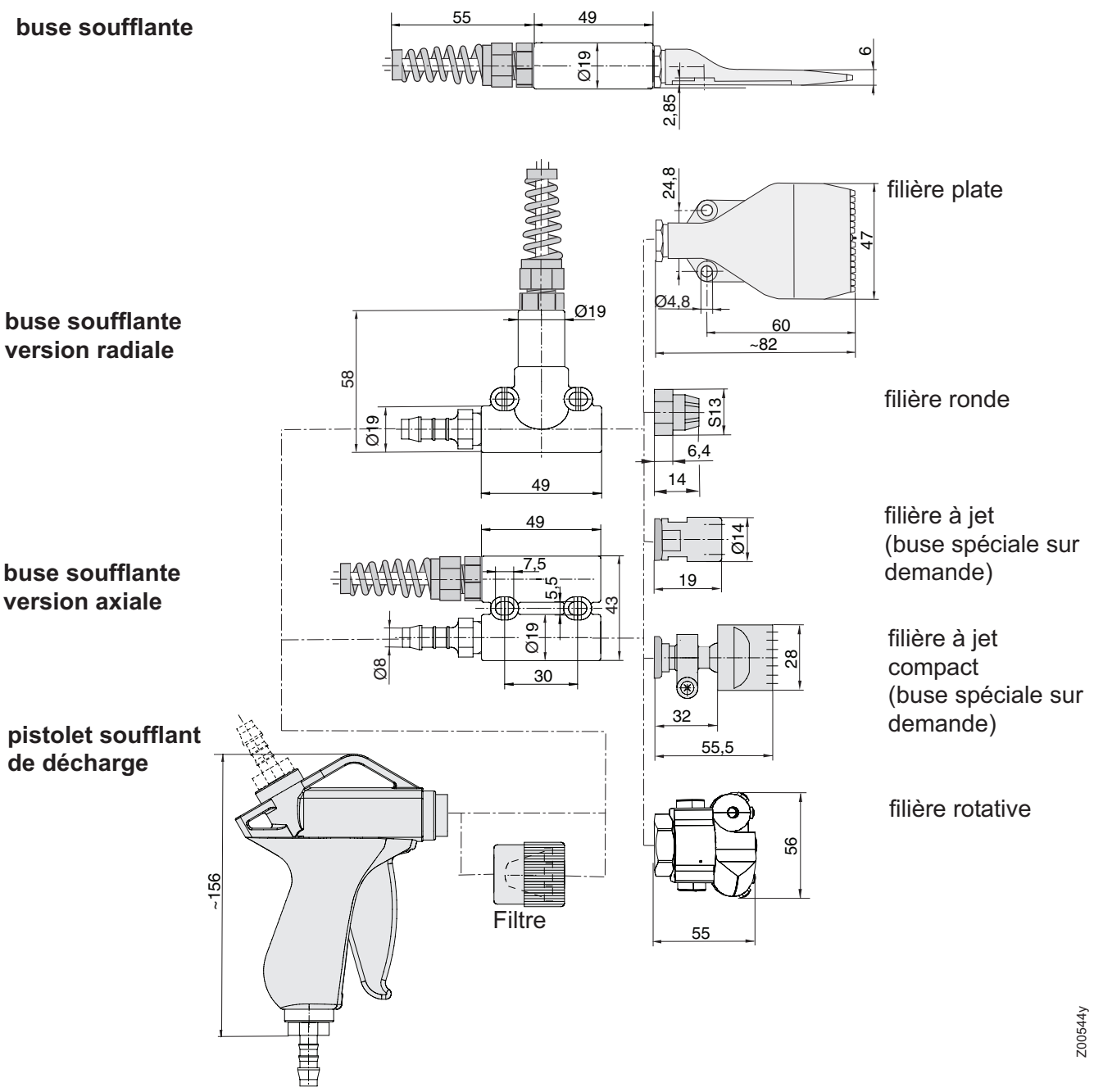

Les figures, ci-dessus, représentent des versions que nous fournissons.
En accord avec Eltex, vous pouvez aussi utiliser d'autres buses.

Caractéristiques techniques

Tension de service	5 resp. 6 kV, 50/60 Hz
Alimentation en haute tension	assurée par les alimentations Eltex, tension de service max. 6 kV AC
Température ambiante de fonctionnement	0...+80°C (+32...+176°F) avec air soufflé ; température maxi de l'air soufflé : max. 30°C 0...+60°C (+32...+140°F) sans air soufflé
Humidité ambiante	humidité relative maxi 70 %, sans condensation
Pointes d'émission	tungstène, à courant limité et basse capacité
Protection anti-contact	sécurité anti-contact selon EN 61140:2003, paragraphe 5.1.6
Montage	R36: au moyen des pattes de fixation du corps de l'électrode LR36: équerres de fixation compris dans la livraison. Le profil de montage de la rampe de buses présente une rainure dans laquelle sont glissés des écrous coulissants. Sur ces écrous sont vissés les équerres de fixation, grâce auxquels la rampe de buses peut être montée.
Connexion de haute tension	Connexion au câble de haute tension, blindé, préconfectionné, Eltex type KE/Lw___
Raccord d'air	R36 : tuyau de diamètre nominal 8 mm; PR36 : tuyau de diamètre nominal 10 mm / G ¼" LR36 : préparé pour tuyau d'air DN10 / G ¼" à l'avant ou en option 2 x G ¾" à l'arrière
Dimensions	voir figures
Poids	R36/_F: env. 60 g, PR36/_F: env. 240 g, PR36/_C: env. 410 g sans câble de haute tension LR36: env. 2 kg/m
Pression	max. 6 bar

Consommation d'air [m³/h]	**Valeurs de référence**											
Pression [bar]	0,5	1,0	1,5	2,0	2,5	3,0	3,5	4,0	4,5	5,0	5,5	6,0
Consommation d'air R36/_F	3	7	9	12	15	17	20	23	26	29	32	34
Consommation d'air R36/_K	1,7	3,4	5,1	6,0	6,8	8,5	9,4	11,0	12,7	13,6	15,3	17
Consommation d'air PR36	2	4	6	7	8	10	11	13	15	16	18	20
Ø de l'insert de buse	0,6	0,8	1,0	1,2	1,4	1,6	1,8	2,0				
Consommation d'air PR36/_C*	9,0	13,8	17,4	25,8	37,8	47,4	59,4	72,6				

* avec 2 buses par côté (à 6 bars)

electrostatic
innovations

Entreprises et représentations Eltex

Les adresses actualisées de toutes nos représentations se trouvent sur notre site internet www.eltex.com

Z01007y

electrostatic innovations

Elex
5, rue Oberlach F-68520 BURNHAUPT LE BAS
Téléphone 03 89 35 61 10
Télécopie 03 89 35 61 11
eMail info@elex-industrie.com
Internet www.elex-industrie.com